FORMAS DO PAVIMENTO COBERTURA 1 (NÍVEL +555,12)

Esc.1:75

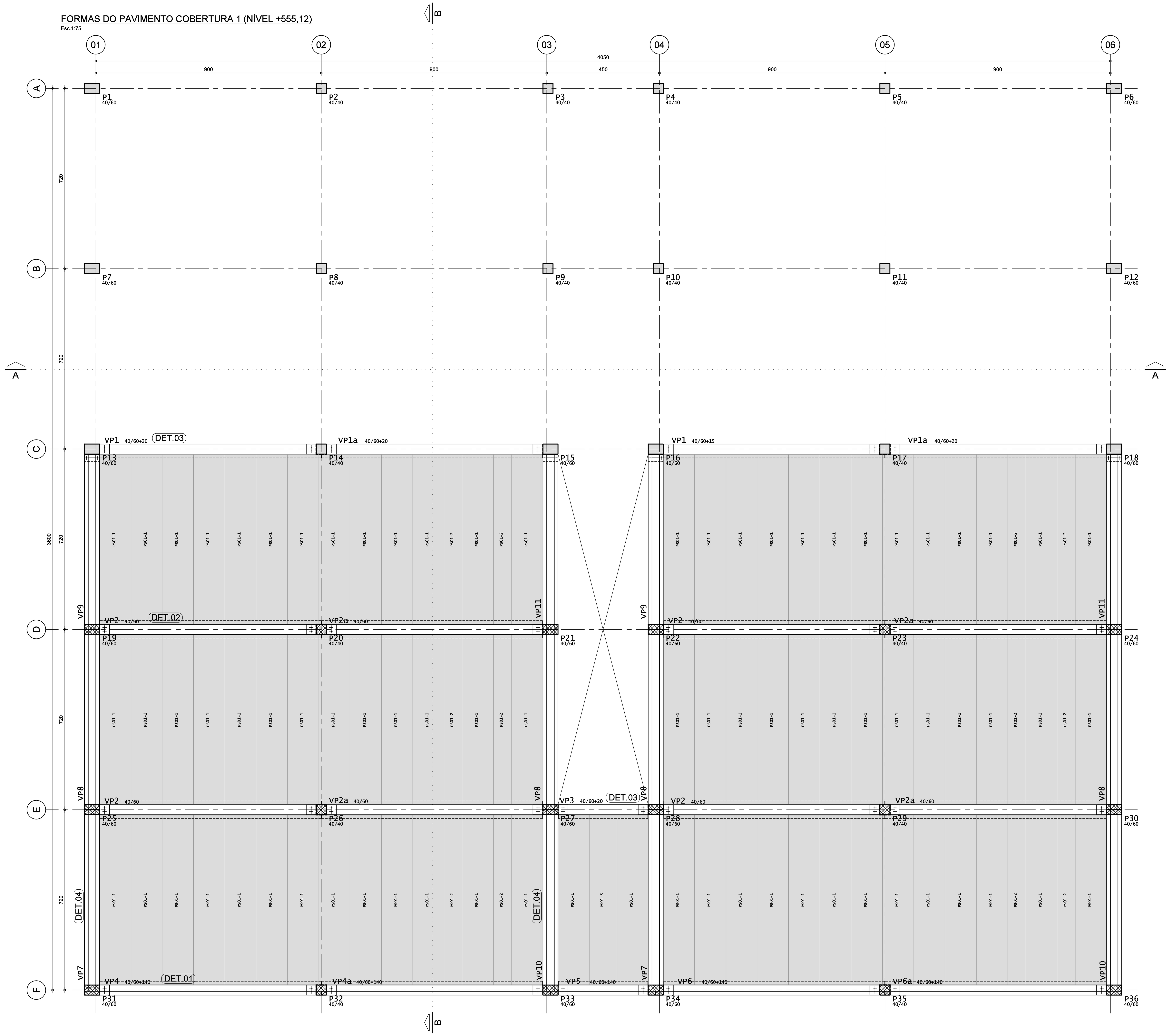

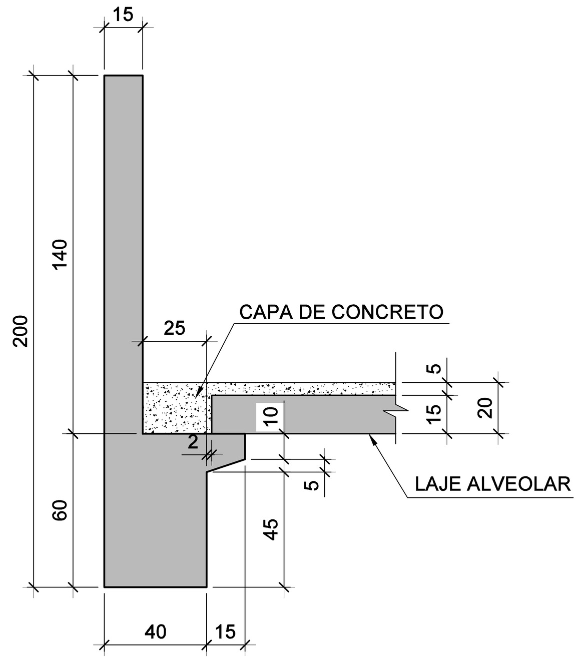

DET.01

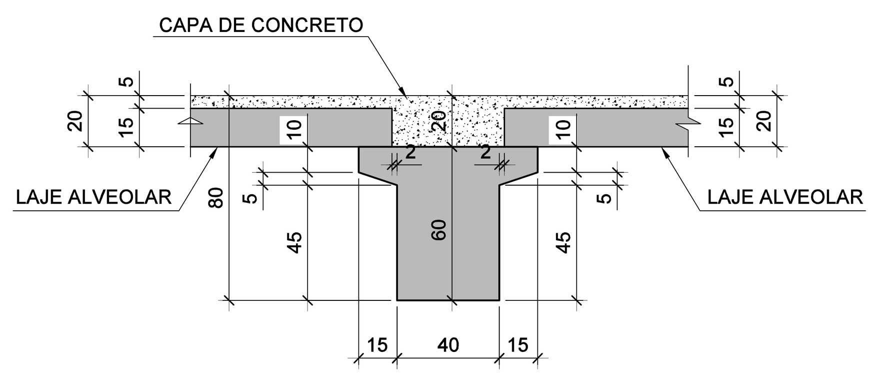

DET.02

COBERTURA METÁLICA

Esc.1:75

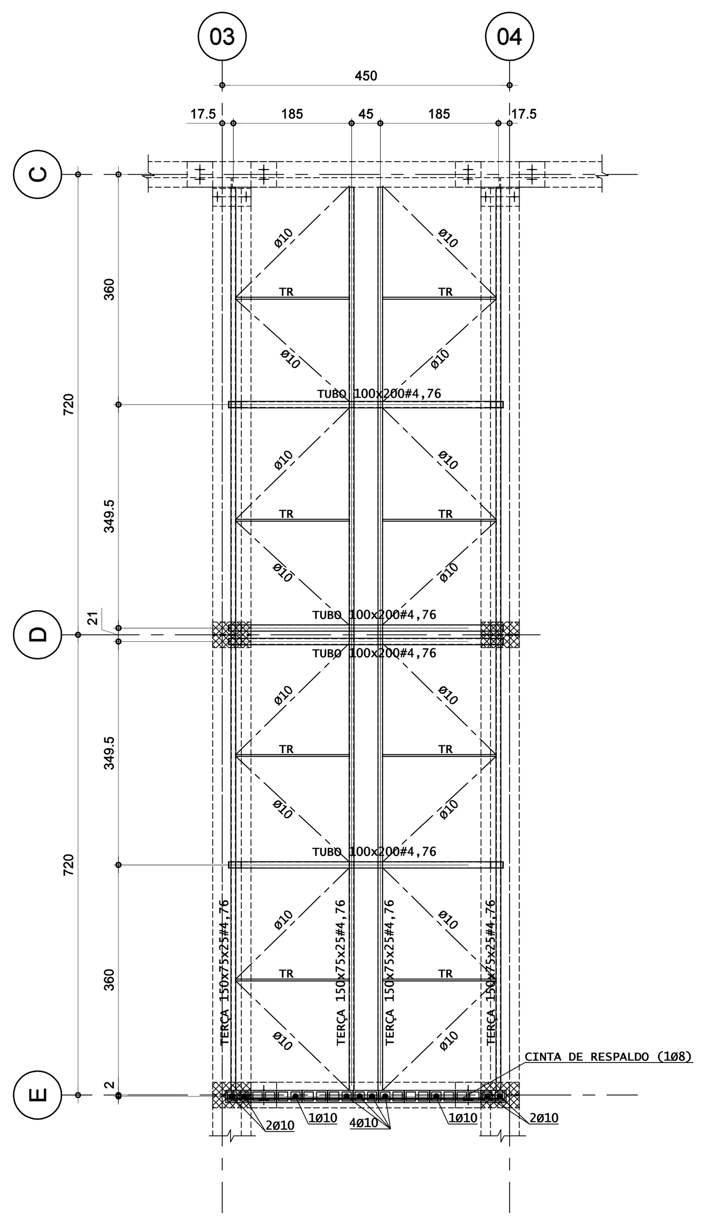

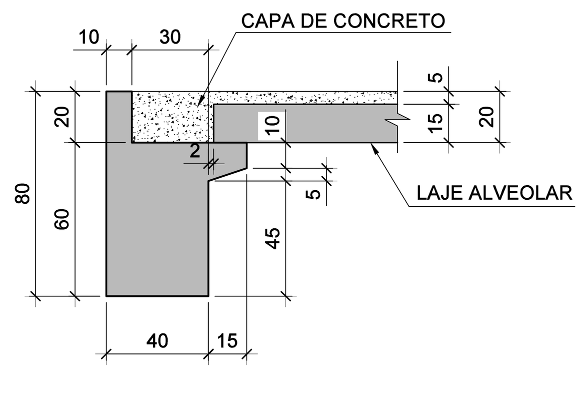

DET.03

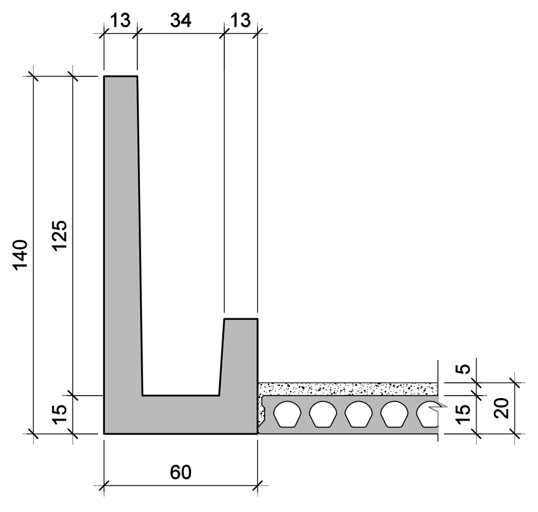

DET.04

CORTE TRANSVERSAL

Esc.1:75

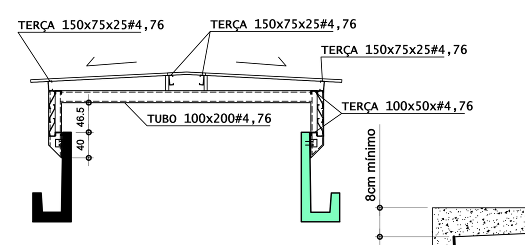

ESPESSURA MÍNIMA DE CONCRETO PARA CAPEAMENTO

SEM ESCALA

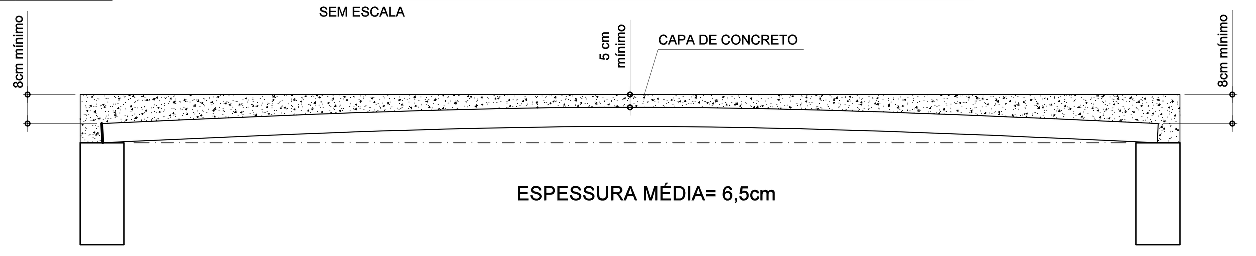

FONTE / DADOS DE BASE

CDHU

ENG. FERNANDO AREVALILLO LLATA	SUP. PROJETOS	
ARQª. ANA MARIA ANTUNES COELHO	GERENTE	
ARQ. LUIZ GUSTAVO DELLA NOCE	LÍDER	
ARQ. ALBERTO BUNDUKI	GESTOR	RRT SI10439392100

APOIO CDHU

JHE

ENG. LUIZ ROBERTO GUIMARÃES	COORDENADOR	ART 28027230210176583

JHE + GEPRO

ENG. GERRIVAN DE OLIVEIRA	DESENVOLVIMENTO	ART 28027230211455797

LEGENDA / NOTAS

LEGENDA

- PILAR QUE NASCE
- PILAR QUE SEGUE
- PILAR QUE MORRE

NOTAS :

1 - MEDIDAS EM CENTÍMETRO, NÍVEIS EM METRO
2 - CARACTERÍSTICAS DO CONCRETO ESTRUTURAL (CAA II):
VIGAS PRÉ FABRICADAS - fck≥ 40 MPa Ecs ≥30,1 GPa;
PILARES PRÉ FABRICADOS - fck≥ 40 MPa Ecs ≥30,1 GPa;
CONCRETO MOLDADO IN LOCO - fck≥ 30 MPa Ecs ≥26,1 GPa;
3- EXECUTAR O GRAUTEAMENTO DA INTERFACE DAS VIGAS, PILARES E LAJES ALVEOLARES COM O MATERIAL:
GRAUTE:
– fgk ≥ 40 MPa.
– ISENTO DE RETRAÇÃO.
– FLUIDEZ ADEQUADA PARA PERFEITO PREENCHIMENTO DO VÃO ENTRE OS ELEMENTOS.
4- ELASTÔMERO SIMPLES e=10mm, DUREZA 70 SHORE-A.

REVISÕES (DISCRIMINAÇÃO)	Nº	DATA	RUBRICA

CDHU Companhia de Desenvolvimento Habitacional e Urbano
Rua Boa Vista,170 . São Paulo . Tel.2505.2000 . CNPJ 47.865.597/0001-09

CONTRATO
SECRETARIA DE DESENVOLVIMENTO ECONÔMICO

PROJETO
SDE_074–ETEC JOSÉ MARTIMIANO DA SILVA
REFORMA E AMPLIAÇÃO

ENDEREÇO / MUNICÍPIO
R. Tamandaré,520–Campos Elíseos–Ribeirão Preto

DISCIPLINA	ÁREA	FOLHA
ESTRUTURA	EST	303/333

ASSUNTO
ESTRUTURA DE CONCRETO
PROJETO EXECUTIVO
FORMAS PAVIMENTO COBERTURA 1
BLOCO LABORATÓRIO

ESCALA GRÁFICA	ESCALA NOMINAL	DATA
0 1 2 3 (m)	1:75	OUT/2021

ESPAÇO PARA APROVAÇÃO

CÓDIGO CDHU EMPREENDIMENTO

Projeto					Região		Município		Versão	Etapa do Projeto	
0	0	0	6	5	0	6	1	3	0	P	E