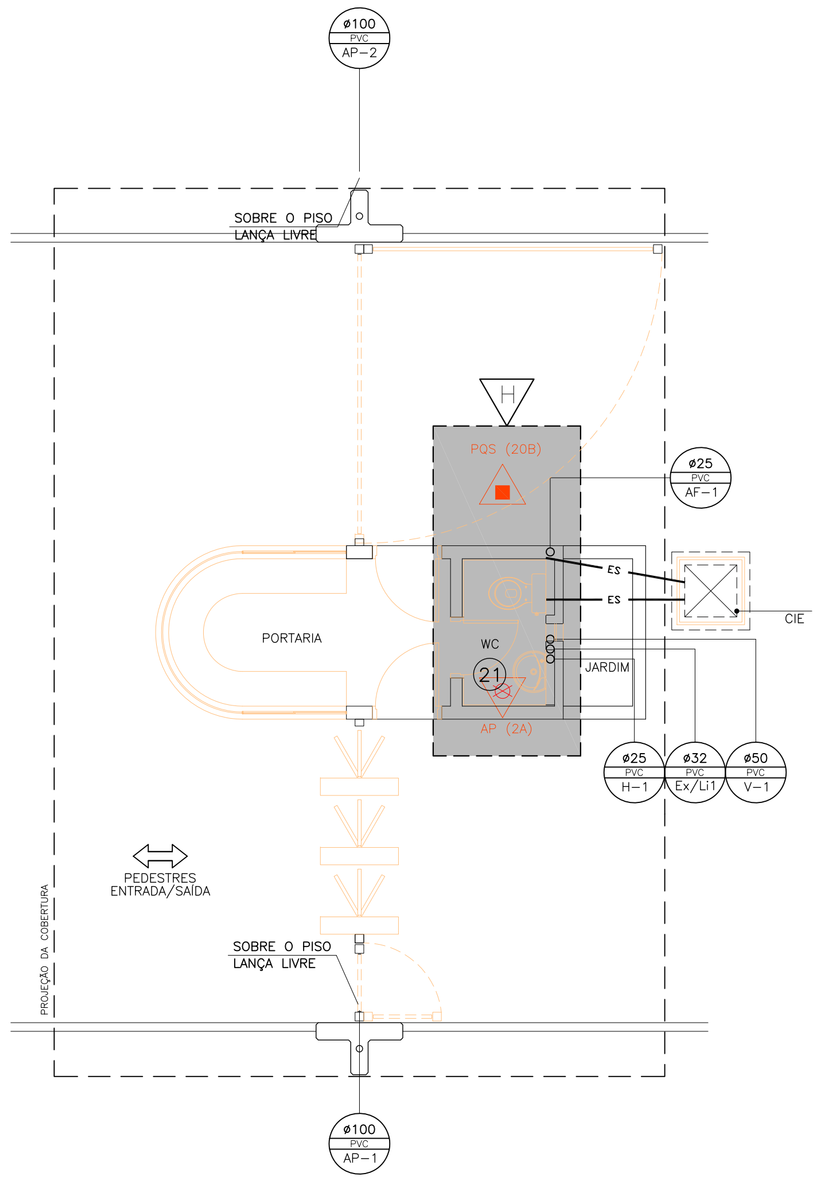

PORTARIA – PLANTA
ESCALA 1:50

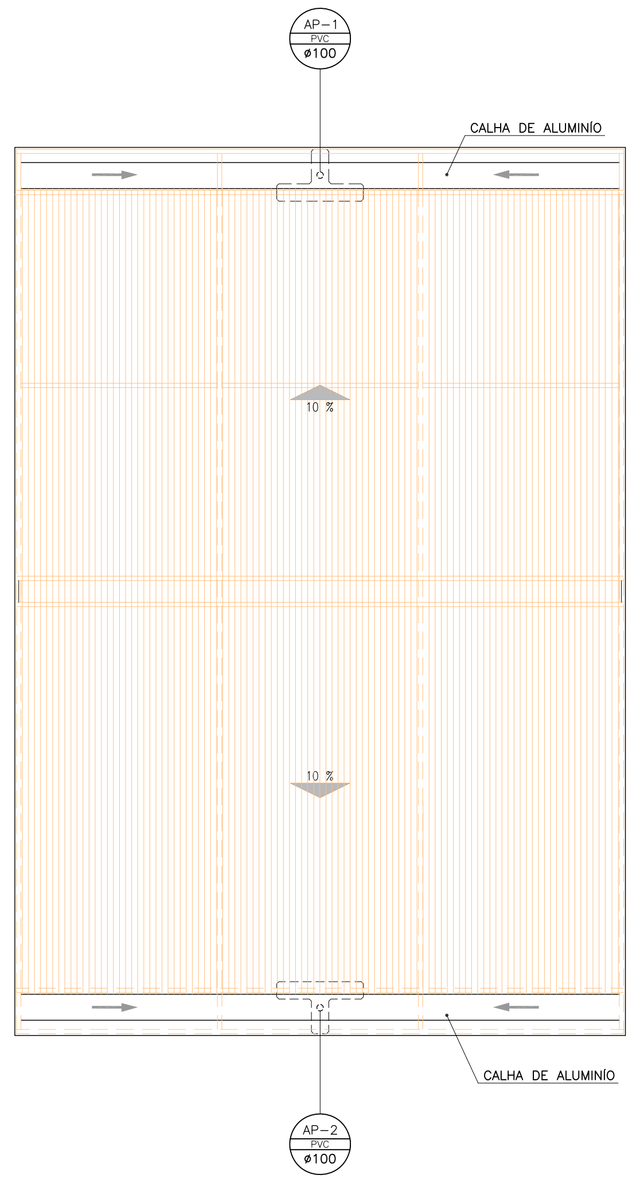

PORTARIA – PLANTA DA COBERTURA
ESCALA 1:50

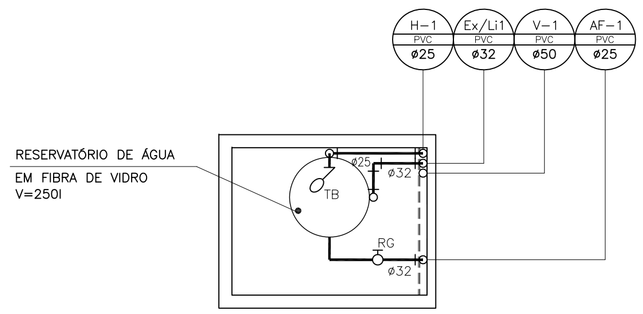

PORTARIA – LAJE DO RESERVATÓRIO
ESCALA 1:50

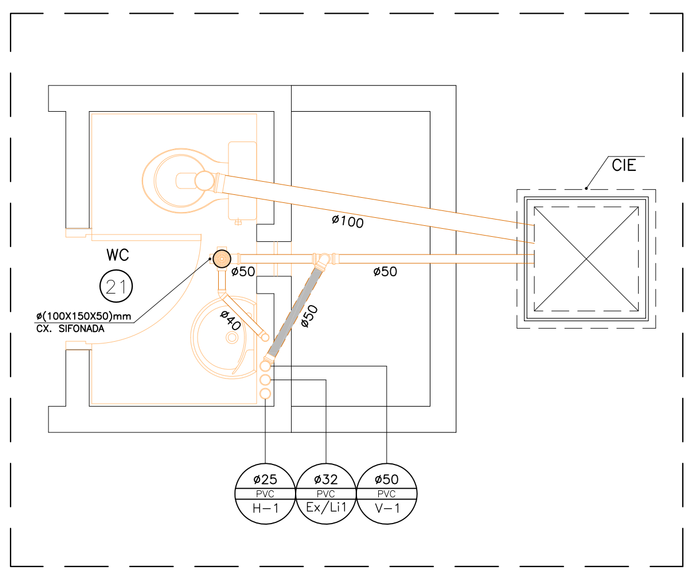

DETALHE DE ESGOTO H
PORTARIA
ESCALA 1:25

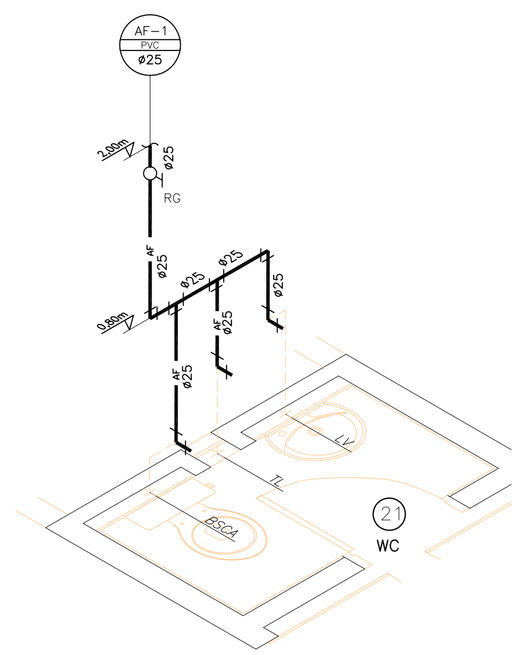

ISOMÉTRICO DE ÁGUA FRIA 21
PORTARIA
ESCALA 1:25

TABELA DE ALTURA DOS PONTOS DE UTILIZAÇÃO			
PONTOS	ABREV.	ALTURA EM RELAÇÃO AO PISO ACABADO (m)	
		ÁGUA	ESGOTO
REGISTRO GAVETA	RG	2,00/0,60	–
REGISTRO DE PRESSÃO	RP	1,20	–
VÁLV. DE DESCARGA C/ REGISTRO	VDR	1,20	–
VÁLV. DE MICTÓRIO	VMIC	1,20	–
MICTÓRIO	MIC	1,00	0,50
LAVATÓRIO	LV	0,60	0,50
TORNEIRA LAVAGEM	TL	0,50	–
BACIA SANITÁRIA	BS	0,33	NO PISO
PIA DE COZINHA	PIA	1,10	0,50
BEBEDOURO	BB	0,90	0,80
BACIA SANITÁRIA C/ CAIXA ACOPLADA	BSCA	0,15	NO PISO

REVISÕES	DESCRIÇÃO	DATA	RUBRICA
0	EMISSÃO INICIAL	00/00/2009	NOME

UIE – UNIDADE DE INFRAESTRUTURA
CENTRO PAULA SOUZA
GOVERNO DO ESTADO DE SÃO PAULO

OBRA: CAMPUS CEETEPS EM CRAVINHOS
UNIDADE: ETEC CRAVINHOS
LOCAL / MUNICÍPIO: RUA MARIA CONCEIÇÃO GOUVÊA SIMÕES, S/Nº - CRAVINHOS/SP
ÁREA TÉCNICA: HIDRÁULICA
ESCALA: INDICADA
FOLHA Nº: HID-001/001
TÍTULO:
PROJETO BÁSICO
PORTARIA
INSTALAÇÕES HIDRÁULICAS
CONSTRUÇÃO
DESENHO: UIE
PROJETO: UIE
COORDENAÇÃO: UIE
OBSERVAÇÃO: CONFERIR MEDIDAS NO LOCAL
DATA: OUT/2017
REVISÃO: R0