VB139 (var)
1:50

VB106 (var)
1:50

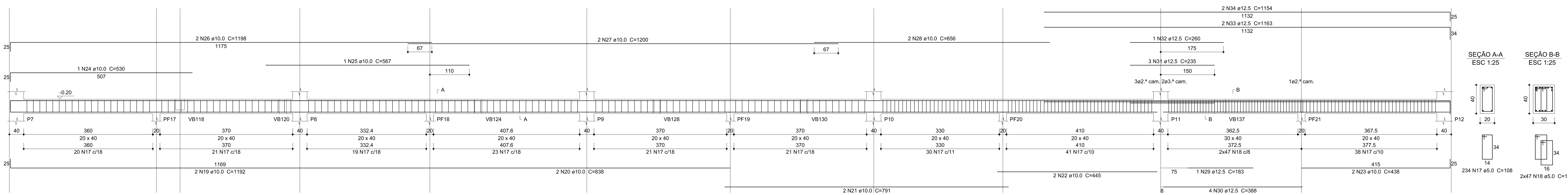

VB101 (20 x 40)
1:50

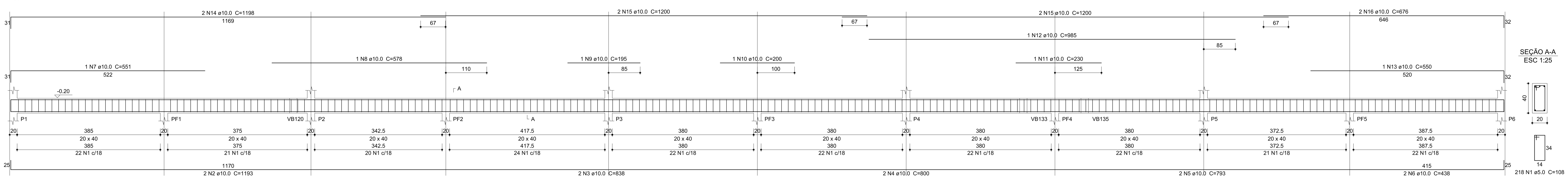

VB111 (var)
1:50

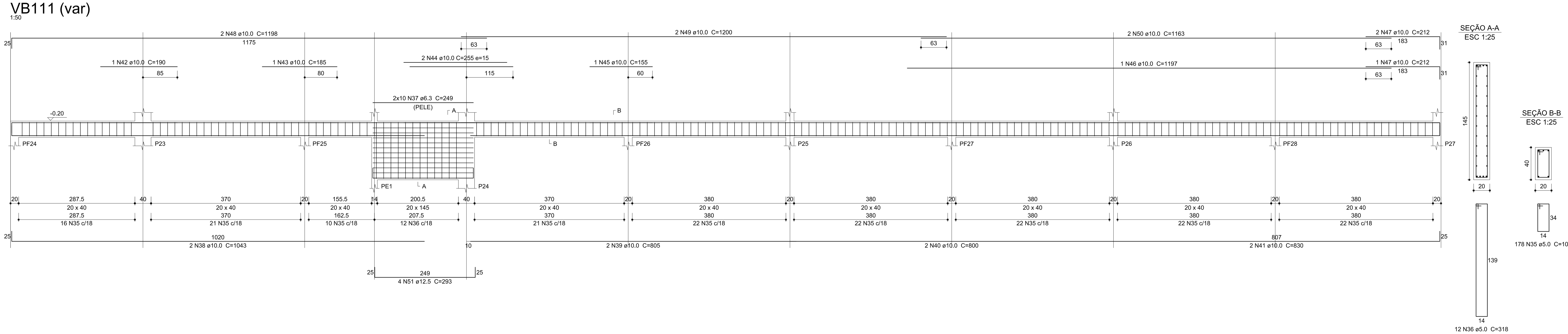

Relação do aço

ELEMENTO	AÇO	N	DIAM	Q	UNIT (cm)	C.TOTAL (cm)
VB101	CA60	1	5.0	218	108	23544
	CA50	2	10.0	2	1193	2386
	CA50	3	10.0	2	838	1676
	CA50	4	10.0	2	800	1600
	CA50	5	10.0	2	793	1586
	CA50	6	10.0	2	438	876
	CA50	7	10.0	1	551	551
	CA50	8	10.0	1	578	578
	CA50	9	10.0	1	195	195
	CA50	10	10.0	1	200	200
	CA50	11	10.0	1	230	230
	CA50	12	10.0	1	985	985
	CA50	13	10.0	1	550	550
	CA50	14	10.0	2	1198	2396
	CA50	15	10.0	4	1200	4800
	CA50	16	10.0	2	676	1352
VB106	CA60	17	5.0	234	108	25272
	CA60	18	5.0	94	112	10528
	CA50	19	10.0	2	1192	2384
	CA50	20	10.0	2	838	1676
	CA50	21	10.0	2	791	1582
	CA50	22	10.0	2	445	890
	CA50	23	10.0	2	438	876
	CA50	24	10.0	1	530	530
	CA50	25	10.0	1	567	567
	CA50	26	10.0	2	1198	2396
	CA50	27	10.0	2	1200	2400
	CA50	28	10.0	2	656	1312
	CA50	29	12.5	1	183	183
	CA50	30	12.5	4	388	1552
	CA50	31	12.5	3	235	705
	CA50	32	12.5	1	260	260
	CA50	33	12.5	2	1163	2326
	CA50	34	12.5	2	1154	2308
VB111	CA60	35	5.0	178	108	19224
	CA60	36	5.0	12	318	3816
	CA50	37	6.3	20	249	4980
	CA50	38	10.0	2	1043	2086
	CA50	39	10.0	2	805	1610
	CA50	40	10.0	2	800	1600
	CA50	41	10.0	2	830	1660
	CA50	42	10.0	1	190	190
	CA50	43	10.0	1	185	185
	CA50	44	10.0	2	255	510
	CA50	45	10.0	1	155	155
	CA50	46	10.0	1	1197	1197
	CA50	47	10.0	3	212	636
	CA50	48	10.0	2	1198	2396
	CA50	49	10.0	2	1200	2400
	CA50	50	10.0	2	1163	2326
	CA50	51	12.5	4	293	1172
VB139	CA60	52	5.0	185	108	19980
	CA50	53	6.3	93	128	11904
	CA50	54	10.0	2	830	1660
	CA50	55	10.0	4	800	3200
	CA50	56	10.0	2	908	1816
	CA50	57	10.0	1	219	219
	CA50	58	10.0	2	536	1072
	CA50	59	10.0	1	269	269
	CA50	60	10.0	2	691	1382
	CA50	61	12.5	2	220	440
	CA50	62	12.5	2	1197	2394
	CA50	63	12.5	4	1200	4800
	CA50	64	12.5	2	1180	2360
	CA50	65	12.5	2	204	408
	CA50	66	12.5	2	300	600
	CA50	67	12.5	1	906	906
	CA50	68	12.5	1	154	154
	CA50	69	12.5	1	199	199
	CA50	70	12.5	1	234	234
	CA50	71	12.5	1	273	273
	CA50	72	12.5	2	307	614

Resumo do aço

AÇO	DIAM	C.TOTAL (m)	PESO (kg)
CA50	6.3	220	55
	10.0	795	501
	12.5	285	285
CA60	5.0	1331	213
PESO TOTAL			
CA50	841		
CA60	213		

REVISÕES	DESCRIÇÃO	DATA	RUBRICA
0	EMISSÃO INICIAL	00/00/2009	NOME

UIE — CENTRO PAULA SOUZA — GOVERNO DE SÃO PAULO

OBRA: CAMPUS CEETEPS EM CRAVINHOS
UNIDADE: ETEC CRAVINHOS
LOCAL / MUNICÍPIO: RUA MARIA CONCEIÇÃO GOUVÊA SIMÕES, S/Nº - CRAVINHOS/SP
ÁREA TÉCNICA: ESTRUTURAL
ESCALA: INDICADAS
FOLHA Nº: EST-008/024
TÍTULO: PROJETO BÁSICO
BLOCO ADMINISTRATIVO E PEDAGÓGICO
ARMAÇÃO DAS VIGAS BALDRAMES - 3 / 3
CONSTRUÇÃO
DESENHO: UIE
PROJETO: UIE
COORDENAÇÃO: UIE
OBSERVAÇÃO: CONFERIR MEDIDAS NO LOCAL
DATA: OUT/2017
REVISÃO: R0

FL. 105 x 90