1. CONFERIR MEDIDAS NO LOCAL.
2. DIMENSÕES EM METROS, EXCETO QUANDO INDICADO.
3. COTAS DE NÍVEL EM METRO.
4. O PROTÓTIPO COMERCIAL É UMA REFERÊNCIA DO PRODUTO. PODERÃO SER UTILIZADOS PRODUTOS COM CARACTERÍSTICAS IGUAIS OU SUPERIORES AO ESPECIFICADO NO PROJETO.

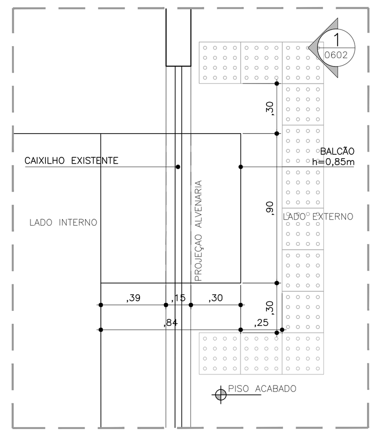

BALCÃO ACESSÍVEL - CANTINA
PLANTA ESC.: 1:25

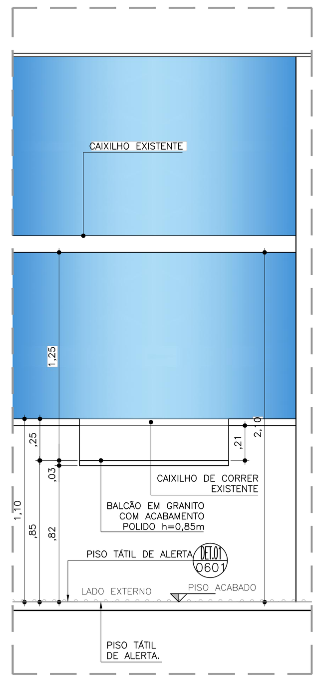

BALCÃO ACESSÍVEL - CANTINA
ELEVAÇÃO 1 ESC.: 1:25

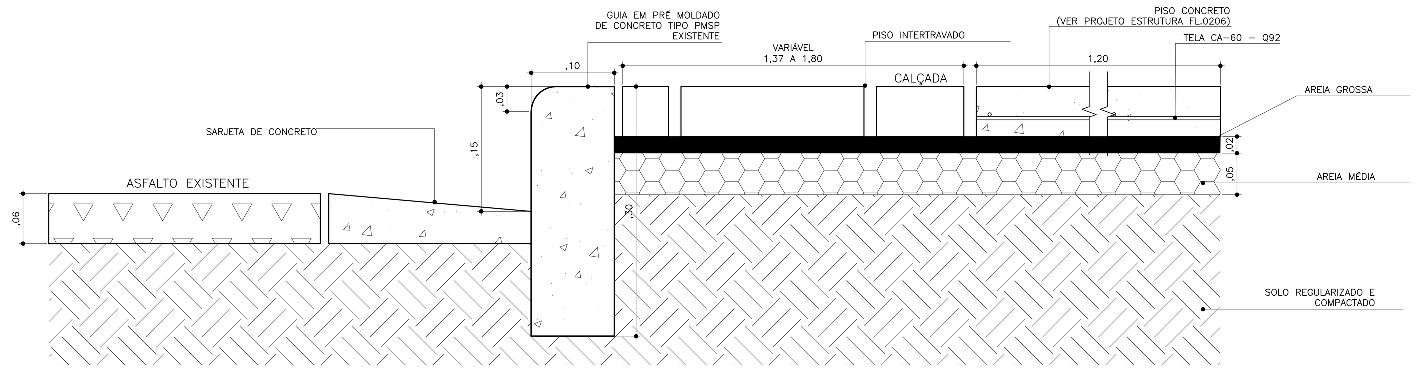

CALÇADA EXTERNA
CORTE ESC.: 1:5

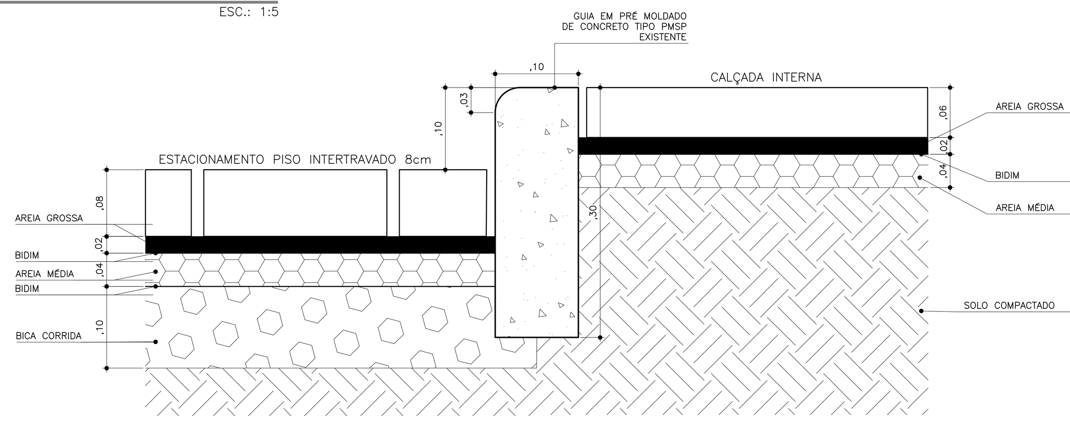

CALÇADA ESTACIONAMENTO
CORTE ESC.: 1:5

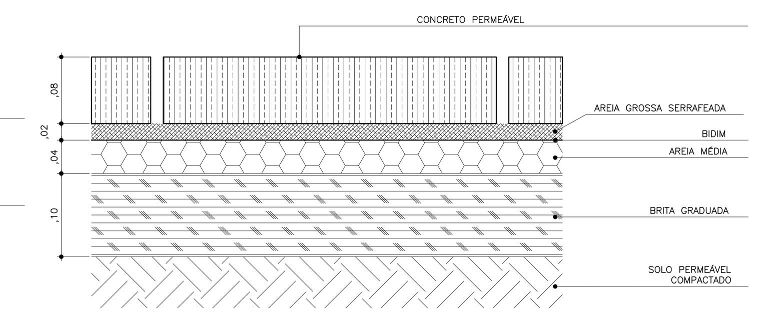

PISO PERMEÁVEL
CORTE ESC.: 1:5

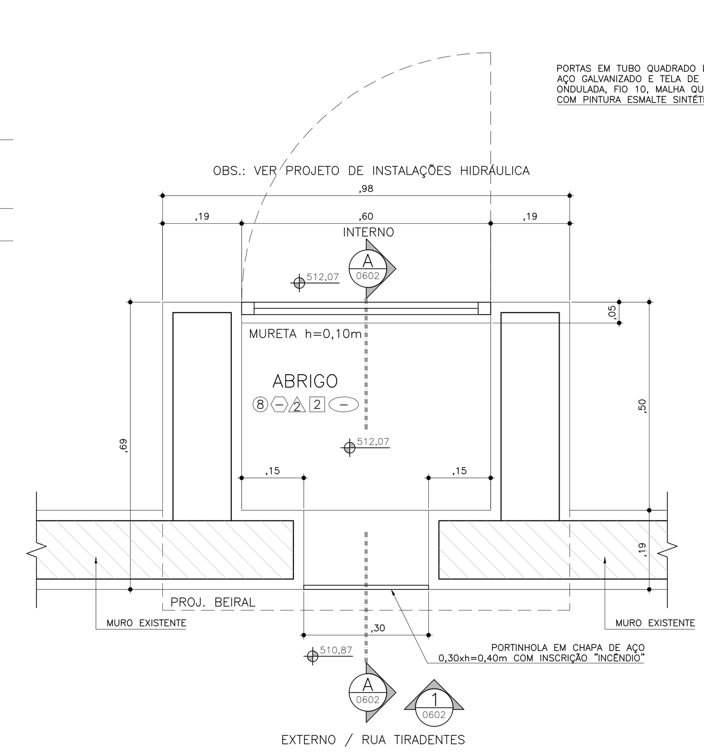

ABRIGO REGISTRO DE RECALQUE P/ INCÊNDIO
PLANTA - TIPO COLUNA ESC.:1:10

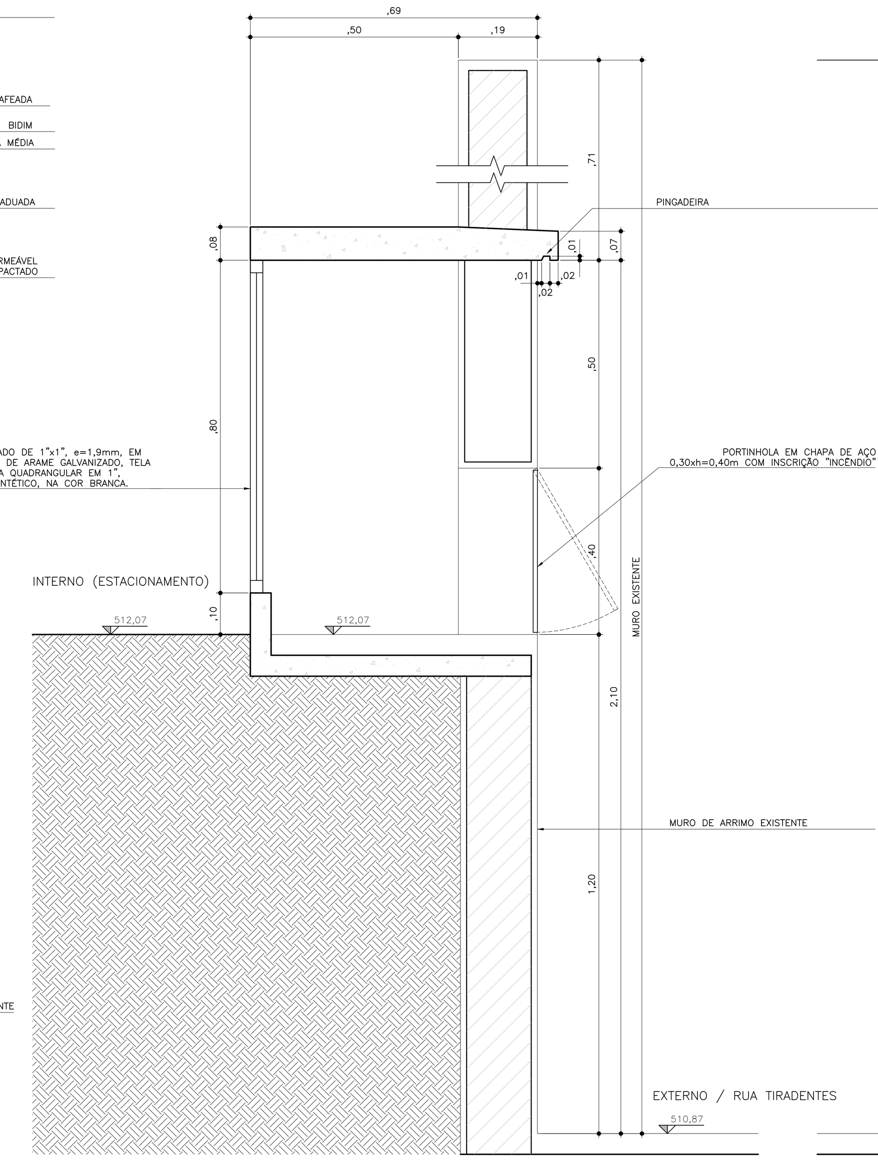

ABRIGO REGISTRO DE RECALQUE P/ INCÊNDIO
CORTE AA ESC.:1:10

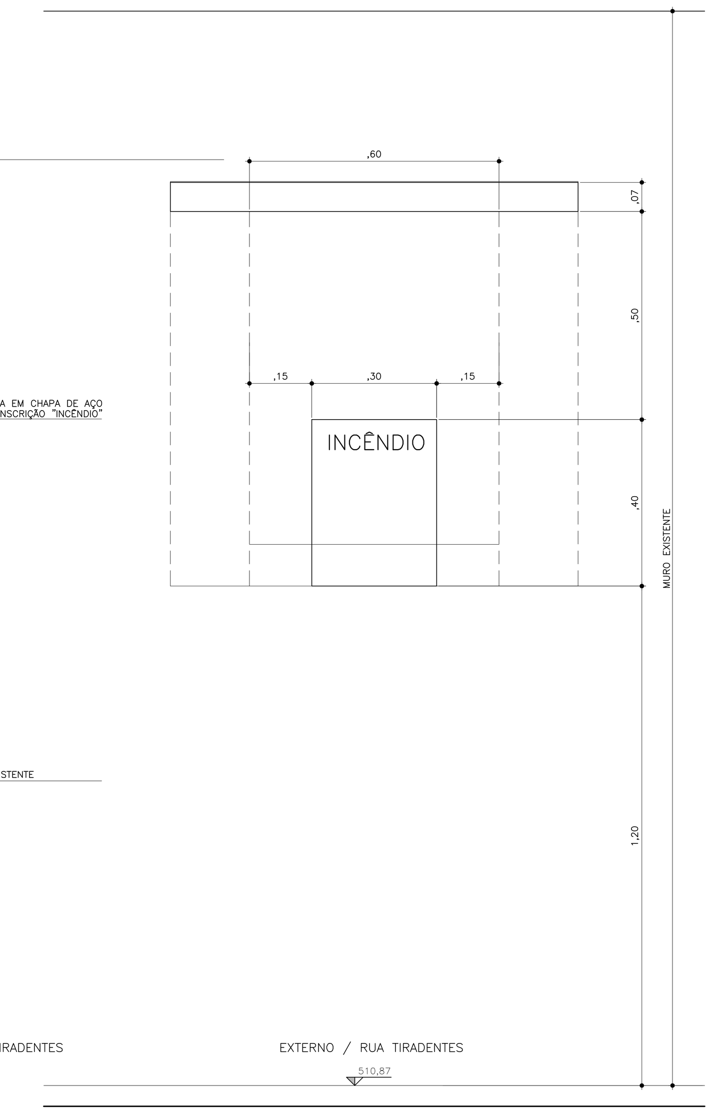

ABRIGO REGISTRO DE RECALQUE P/ INCÊNDIO
ELEVAÇÃO 1 ESC.1:10

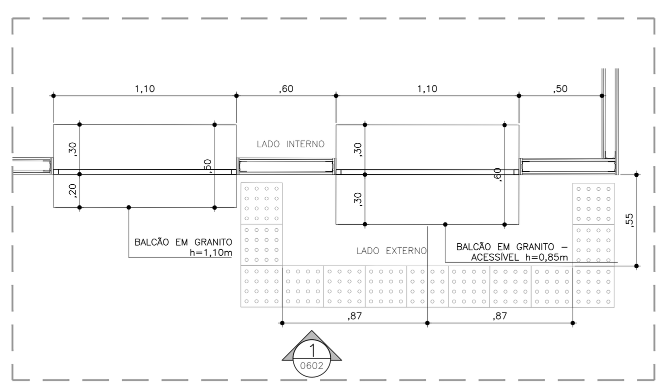

BALCÃO ACESSÍVEL - REPROGRAFIA
PLANTA ESC.: 1:25

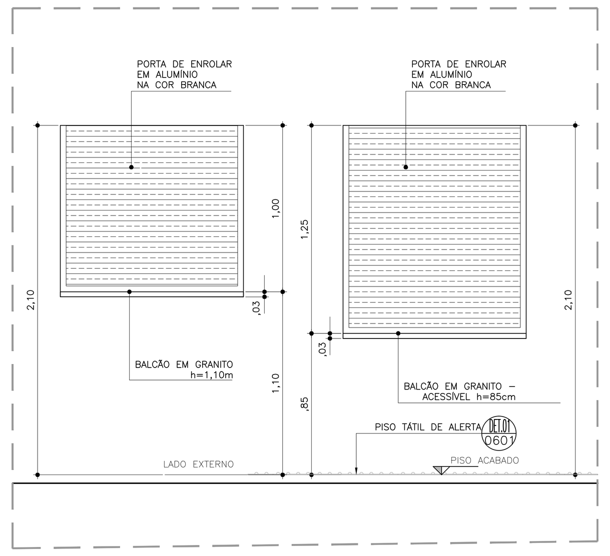

BALCÃO ACESSÍVEL - REPROGRAFIA
ELEVAÇÃO 1 ESC.: 1:25

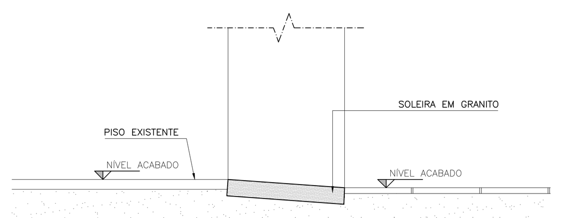

SOLEIRA RAMPADA - GRANITO
DETALHE - CORTE ESC.: 1:5

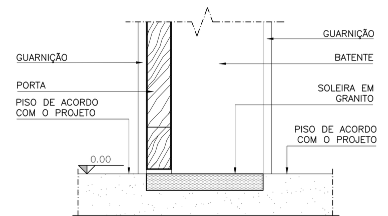

SOLEIRA DE GRANITO EM NÍVEL
DETALHE - CORTE ESC.: 1:5

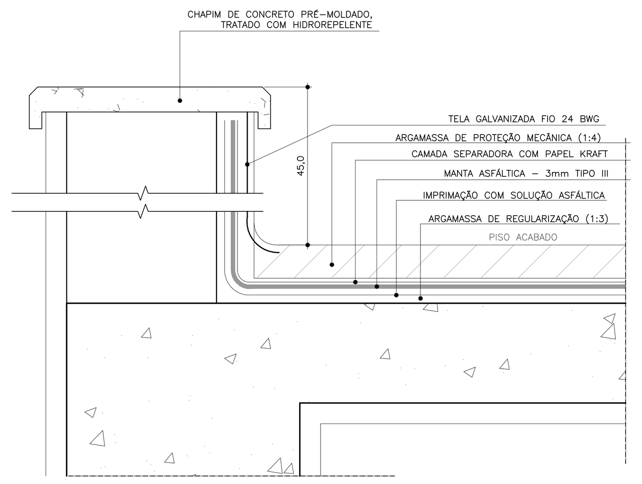

IMPERMEABILIZAÇÃO DE LAJE
DETALHE - CORTE ESC.: 1:5
MEDIDAS EM CENTÍMETROS

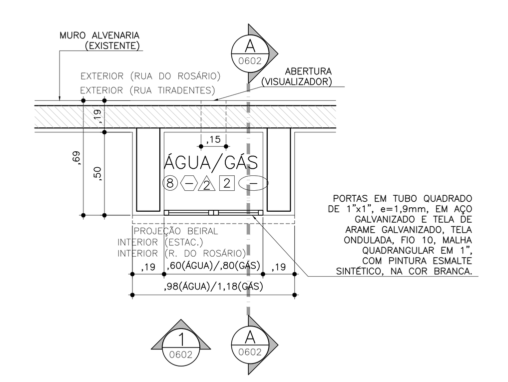

ABRIGO DE ÁGUA / GÁS
PLANTA ESC.: 1:25
ESTACIONAMENTO (RUA TIRADENTES) - ABRIGO DE ÁGUA
ESTACIONAMENTO (RUA TIRADENTES) - ABRIGO DE GÁS
BLOCO II (RUA DO ROSÁRIO) - ABRIGO DE ÁGUA

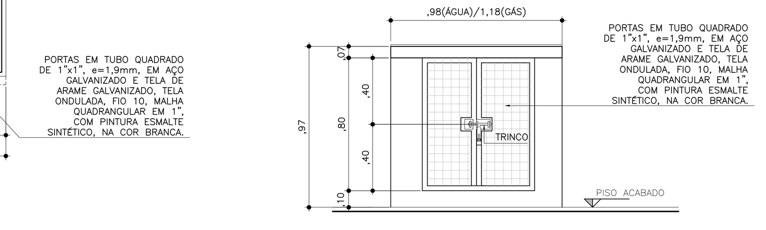

ABRIGO DE ÁGUA / GÁS
VISTA 1 ESC.: 1:25

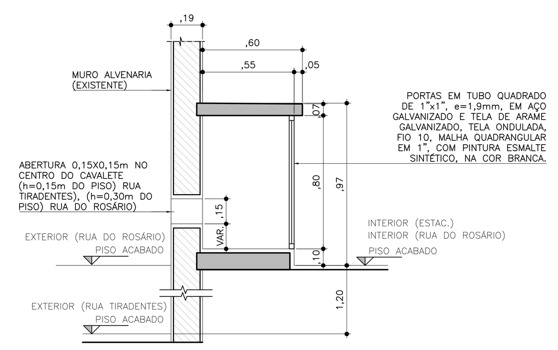

ABRIGO DE ÁGUA / GÁS
VISTA 1 ESC.: 1:25

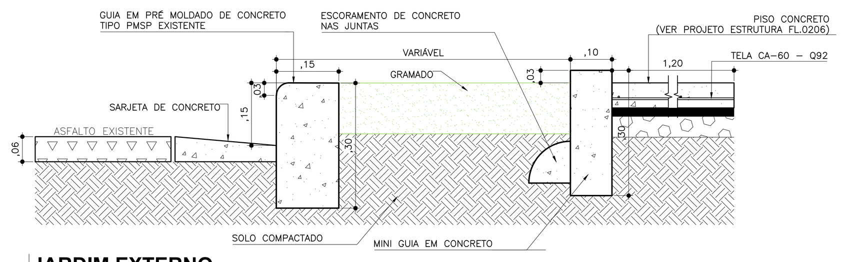

JARDIM EXTERNO
CORTE ESC.: 1:10

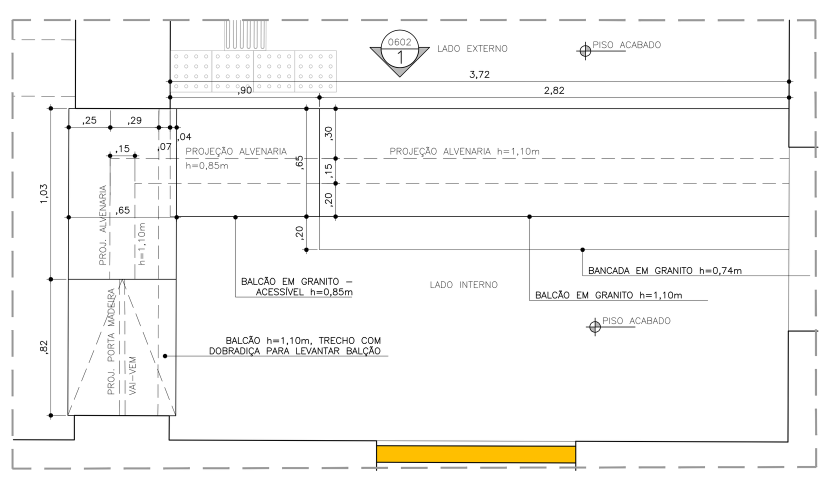

DET. 12 BALCÃO DE ATENDIMENTO
PLANTA ESC.: 1:25

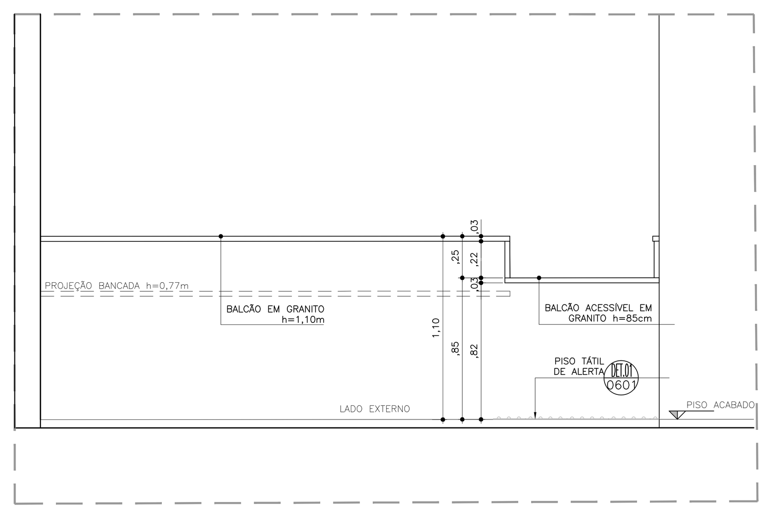

DET. 12 BALCÃO DE ATENDIMENTO
ELEVAÇÃO 1 ESC.: 1:25

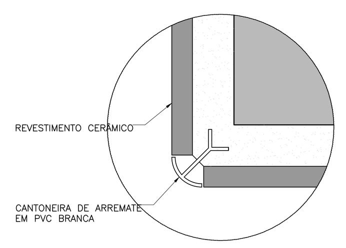

CANTONEIRA DE PAREDE ÁREAS MOLHADAS
DETALHE - PLANTA ESC.: 1:2

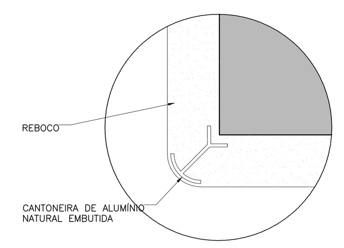

CANTONEIRA DE PAREDE ÁREAS SECAS
DETALHE - PLANTA ESC.: 1:2

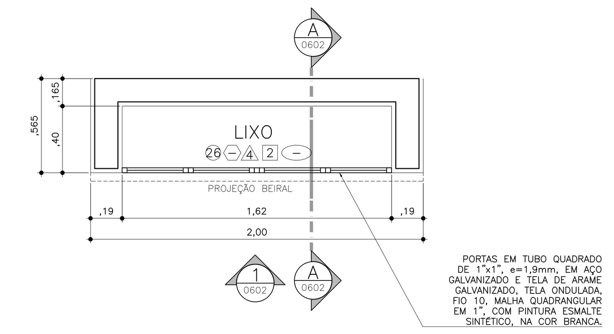

ABRIGO DE LIXO 1
PLANTA ESC.: 1:25

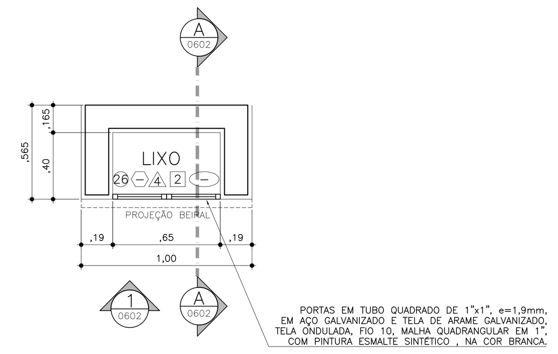

ABRIGO DE LIXO 2
PLANTA ESC.: 1:25

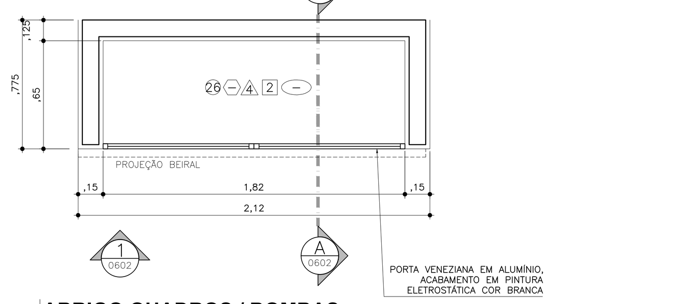

ABRIGO QUADROS / BOMBAS
PLANTA ESC.: 1:25
IMPLANTAÇÃO AO LADO BLOCO II

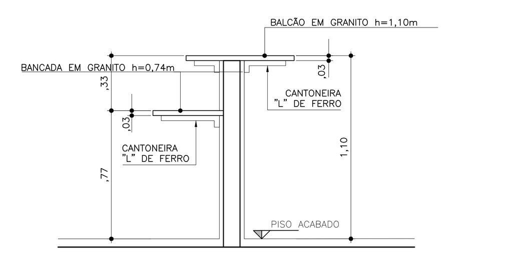

DET. 12 BALCÃO DE ATENDIMENTO
CORTE TRANSVERSAL ESC.: 1:25

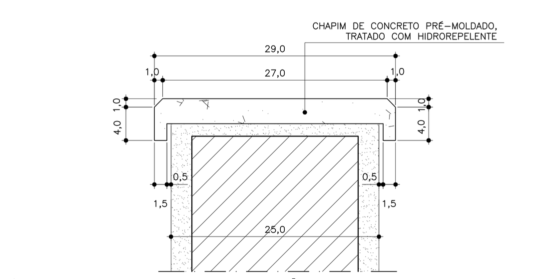

CHAPIM DE CONCRETO PRÉ-MOLDADO
DETALHE - CORTE ESC.: 1:5
MEDIDAS EM CENTÍMETROS

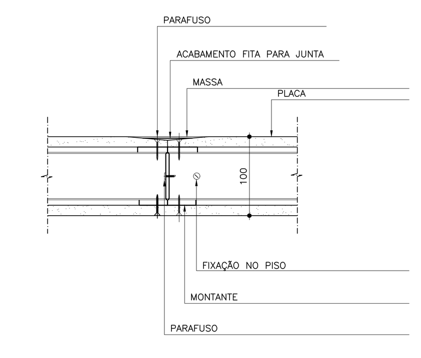

PAREDE DRYWALL
DETALHE - PLANTA TÍPICA ESC.: 1:5
- DIMENSÕES EM MILÍMETROS

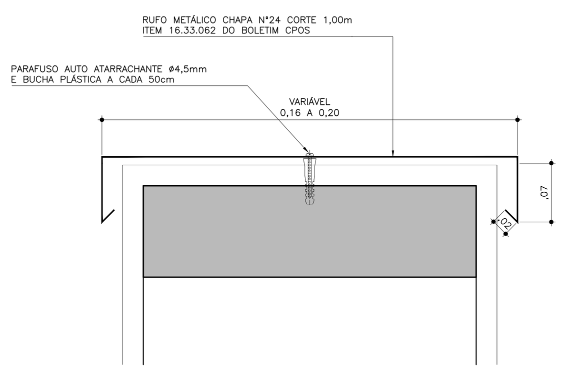

RUFO METÁLICO
DETALHE - CORTE ESC.: 1:5

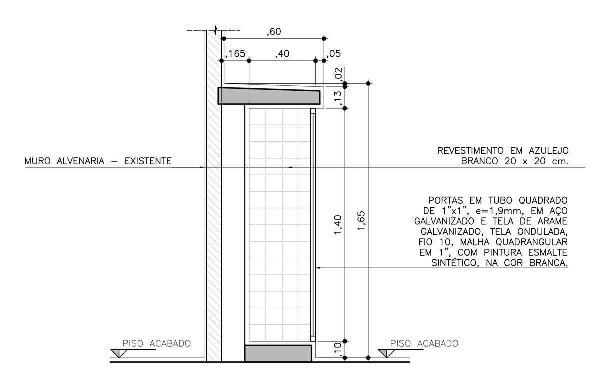

ABRIGO DE LIXO 1
CORTE AA ESC.: 1:25

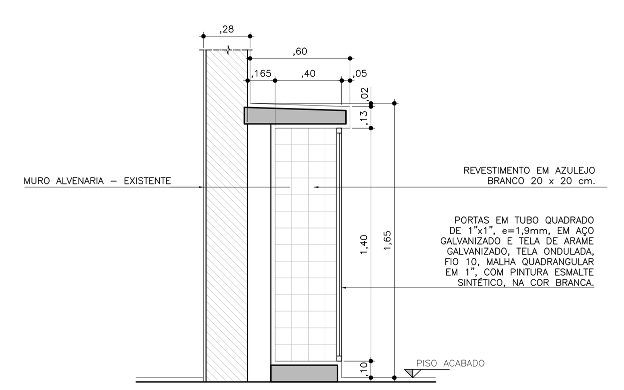

ABRIGO DE LIXO 2
CORTE AA ESC.: 1:25

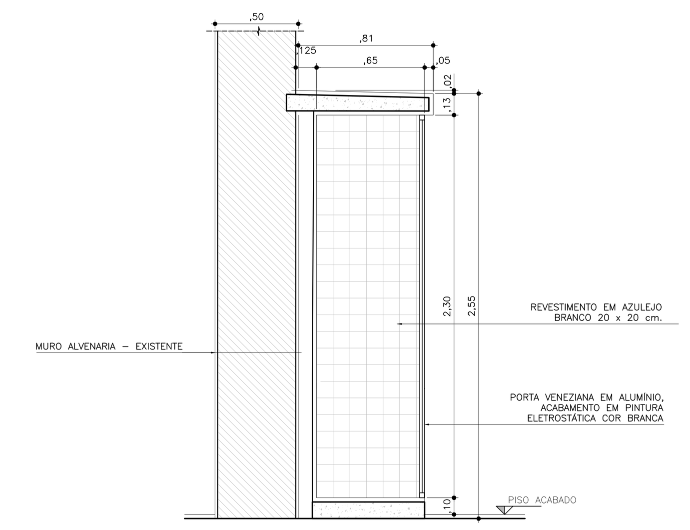

ABRIGO QUADROS / BOMBAS
CORTE AA ESC.: 1:25
IMPLANTAÇÃO AO LADO BLOCO II

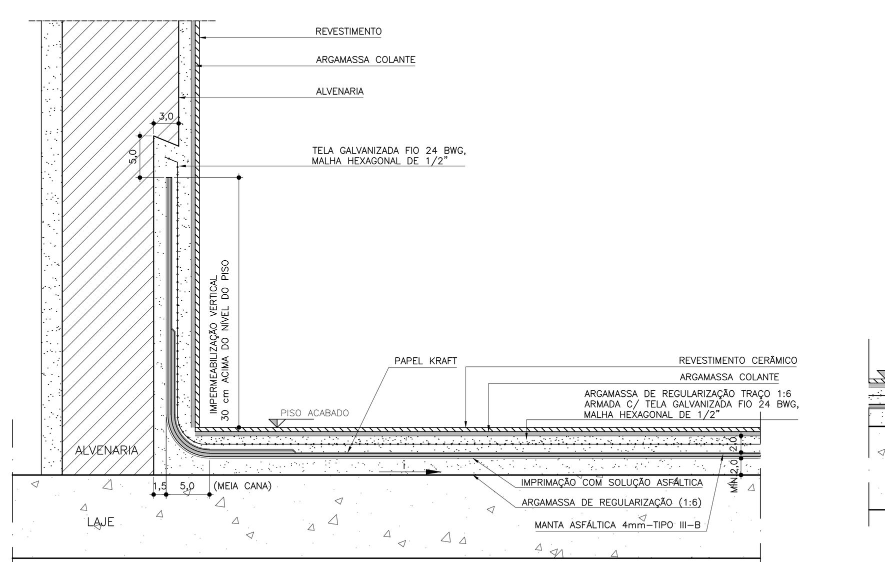

IMPERMEABILIZAÇÃO - PISO / PAREDE
DETALHE - CORTE ESC.: 1:5
ÁREAS MOLHÁVEIS: SANITÁRIOS, COZINHA, VESTIÁRIOS
MEDIDAS EM CENTÍMETROS

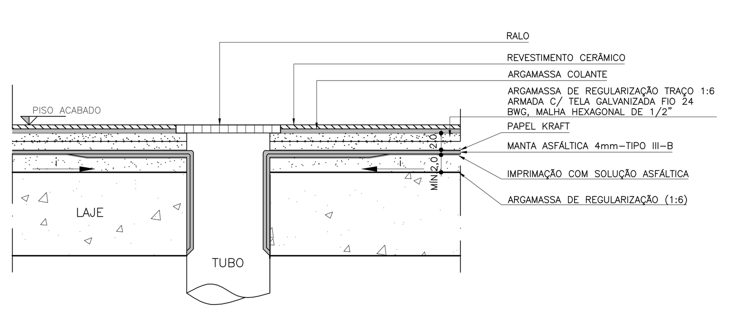

IMPERMEABILIZAÇÃO - RALO
DETALHE - CORTE ESC.: 1:5
ÁREAS MOLHÁVEIS: SANITÁRIOS, COZINHA, VESTIÁRIOS
MEDIDAS EM CENTÍMETROS

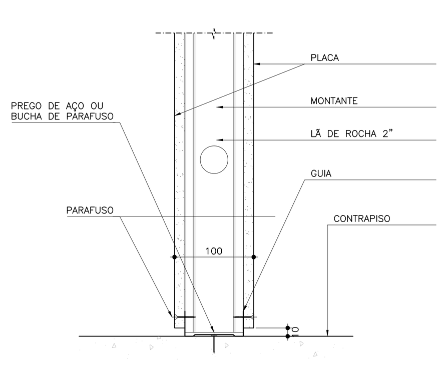

PAREDE DRYWALL
DETALHE - CORTE TÍPICA ESC.: 1:5
- DIMENSÕES EM MILÍMETROS

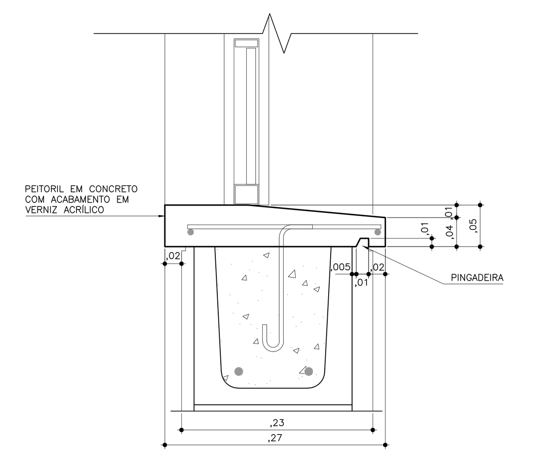

PEITORIL EM CONCRETO
DETALHE - CORTE ESC.: 1:5

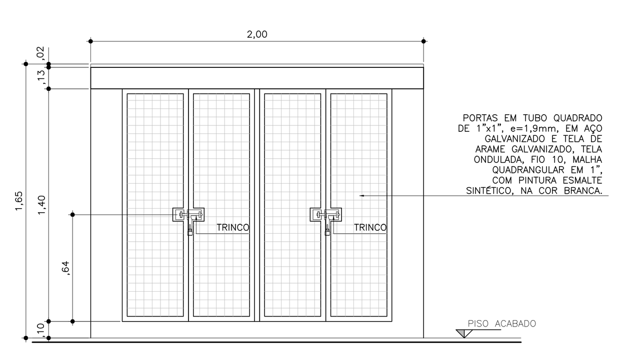

ABRIGO DE LIXO 1
VISTA 1 ESC.: 1:25

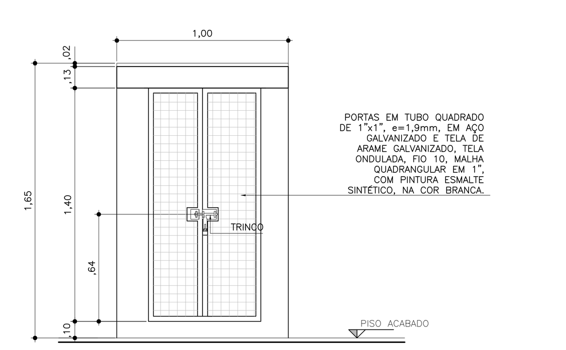

ABRIGO DE LIXO 2
VISTA 1 ESC.: 1:25

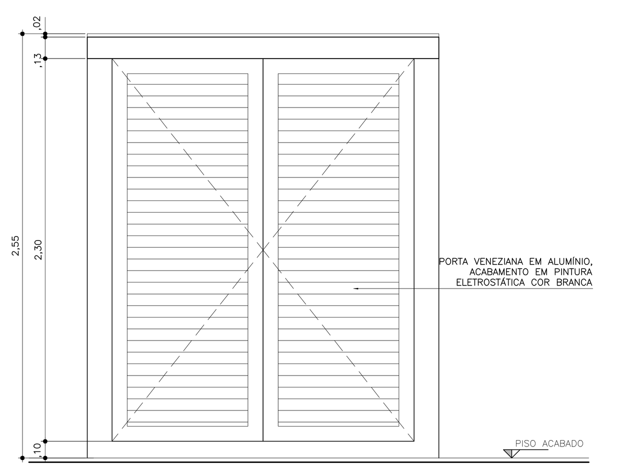

ABRIGO QUADROS / BOMBAS
VISTA 1 ESC.: 1:25
IMPLANTAÇÃO AO LADO BLOCO II

CONFIGURAÇÃO PARA PLOTAGEM:

COR	COR	PENA
1	7	0,10
2	7	0,20
3	7	0,30
4	7	0,40
5	7	0,50
6	7	0,60
7	7	0,70
8	8	0,80
30	7	0,20
31	7	0,10
32	7	0,30
250	250	0,15
251	251	0,15
252	252	0,15
253	253	0,15
254	254	0,15

www.cpos.sp.gov.br

CLIENTE
CENTRO ESTADUAL DE EDUCAÇÃO TECNOLÓGICA PAULA SOUZA

EMPREENDIMENTO
PROJ. EXECUTIVO E LEGAIS VISANDO A REGULARIZAÇÃO DA ETEC FERNANDO FEBELIANO DA COSTA

LOCAL / MUNICÍPIO
RUA MONSENHOR MANOEL FRANCISCO ROSA, 433 - CENTRO
PIRACICABA - SP

ÁREA TÉCNICA: ARQUITETURA
CÓDIGO DO EMPREENDIMENTO: 0121-2015

TÍTULO
PROJETO EXECUTIVO
DETALHES GERAIS
CONSTRUÇÃO

COLABORADORES	CAU	FUNÇÃO
MATHEUS PEREIRA RIBEIRO		ESTAGIÁRIO
VERÔNICA FREITAS SILVA DE BARROS		ESTAGIÁRIA

DADOS / FONTES DE REFERÊNCIA

NOME DO ARQUIVO ELETRÔNICO
0121-15_ARQ-PE-0602-R00-DET.dwg

REVISÕES	DESCRIÇÃO	DATA	RUBRICA
00	CONFORME ANÁLISE DE PROJETOS N°13/2019 - DP / CPS	JAN/2020	RTM

AUTOR DO PROJETO - ARQUITETURA: RICARDO TAKASHI MINAMI — UNID. PROJETOS CAU A14434-7
SUPERVISOR DE PROJETOS - ARQUITETURA: TASSIANO AMANTE CERBONCINI — UNID. PROJETOS CAU A46760-0
RESPONSÁVEL TÉCNICO: PEDRO PEREIRA EVANGELISTA — DIRETORIA DE ENGENHARIA CREA 0601404025

FOLHA N°: ARQ-PE-0602
ESCALA NOMINAL: INDICADA
REVISÃO: 00
DATA EMISSÃO INICIAL: JANEIRO/2020
FORMATO: A0-AL
ESC PLOTAGEM: 1x1